# Pendeltürband Glas-Glas 90°

**Artikel-Nr: 8224**

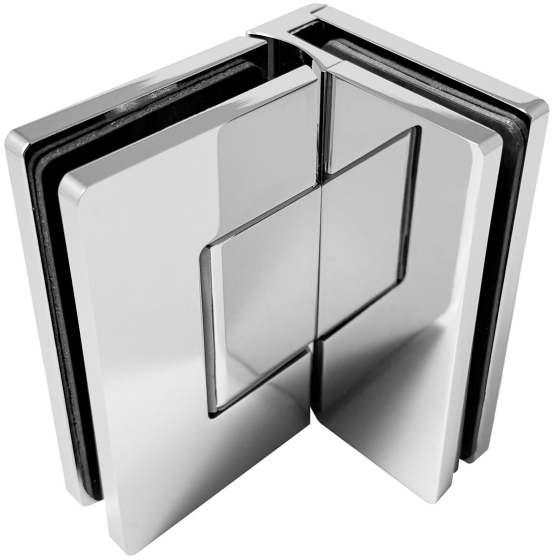

## TECHNISCHE DATEN:

**Material:** Messing; Achsen, Schrauben, etc. aus Edelstahl

**Oberflächen:** Chrom-glänzend, Nickel-gebürstet (Edelstahleffekt), Schwarz-matt, viele weitere auf Anfrage

**Glasstärke:** 6-10 mm

**Tragkraft:** 2 Bänder 50 kg, 3 Bänder 65 kg

**Anzugmoment:** Klemmplattenschrauben 10 Nm, Nulllage-Arretierschrauben 4 Nm

**Öffnungswinkel:** 90° nach innen und außen öffnend

**Mechanismus:** Federdruck, automatisches Schließen ab 30°

**DIN-Richtung:** DIN rechts, DIN links

**Montageart:** Glas-Glas 90°

**Einstellmöglichkeiten:** Nulllage stufenlos einstellbar

**Glasbearbeitung:** Randausschnitt und Lochbohrung

## BESONDERE MERKMALE:

Modernes Design

Kleine Spaltmaße

Vollständig verdeckte Schrauben

Abdeckkappen mit Clips-Technik

Einfache Einbau- und Justiermöglichkeiten

Flexibilität bei der Türmontage

## ANWENDUNGSBEREICHE:

Glasdusche, Sauna, Dampfsauna ohne Solevernebelung und viele weitere Anwendungen

Nicht geeignet für die Verwendung in korrosiven Umgebungen wie z.B. Schwimmbädern

## LIEFERUMFANG:

1 Glaspendeltürband 8224-C/SN/PVDS

Einlagen (2mm stark für 8mm Glas, 1mm stark für 10mm Glas)

Montagematerial

## PFLEGEMASSNAHMEN:

Regelmäßige Reinigung mit mildem Reinigungsmittel

Keine aggressiven Chemikalien oder scheuernden Mittel verwenden

Stehendes Wasser vermeiden, um Kalkablagerungen zu minimieren

## WEITERE HINWEISE:

Dichtprofil muss im Bandbereich gestückelt werden

DIN EN 12150 und ggf. DIN 14428 beachten

# Pendeltürband Glas-Glas 90°

**Artikel-Nr: 8224**

## TECHNISCHE ZEICHNUNG

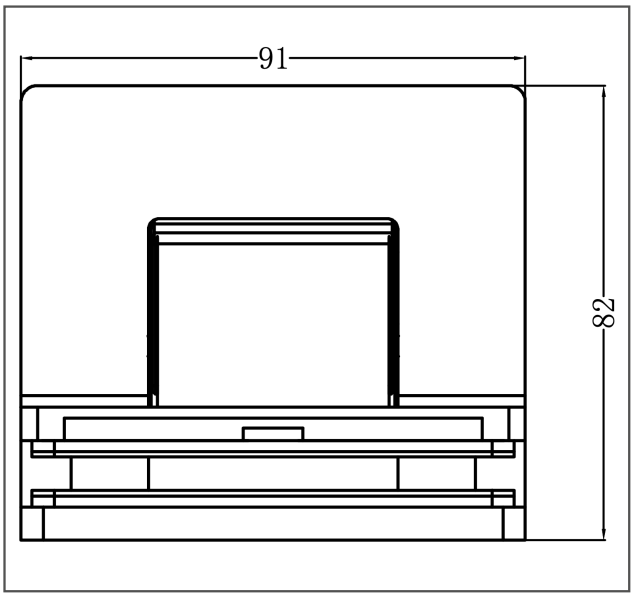


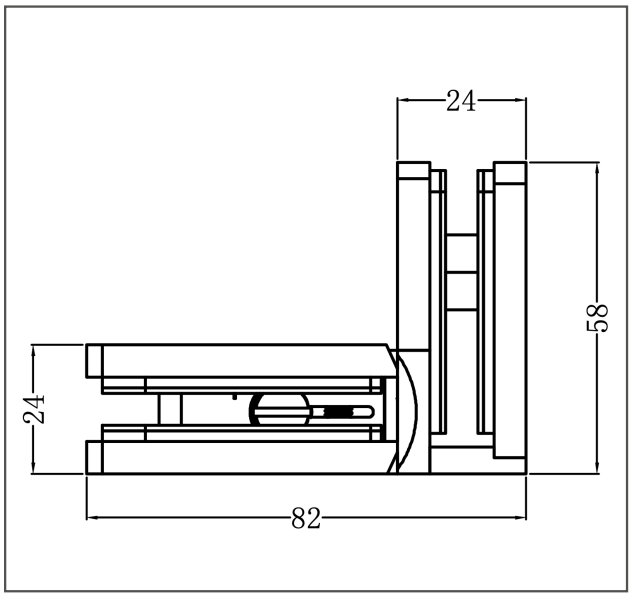


## GLASAUSSCHNITT

Festteil

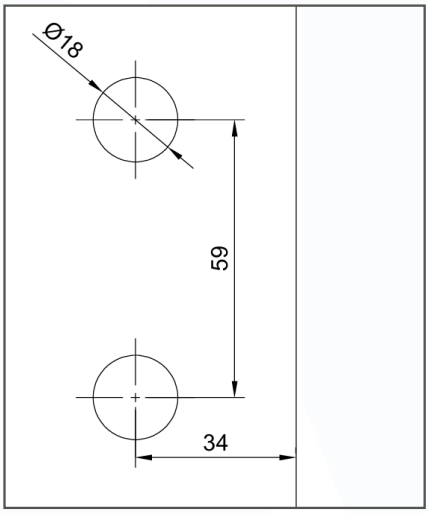


Tür ohne Dichtprofil
(2 mm Spaltmaß)

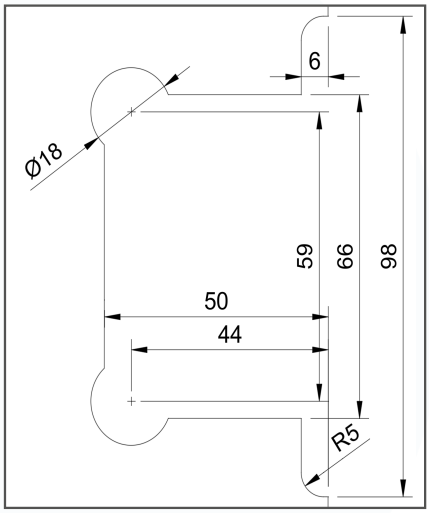

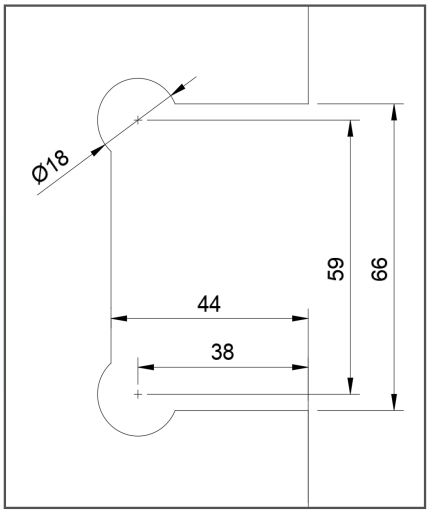
Tür mit Dichtprofil
(8 mm Spaltmaß)